«QASHQADARYO GAZ SANOAT FUQARO LOYIHA» МЧЖ

Лицензия №: АЛ-001477, №: АЛ-001584, ИНН:302 816 263

Қарши ш. И.Каримов кўчаси 219А уй, тел.факс:75 221-66-88, 75 221-66-33, 91 638-50-10 4419

ИШЧИ ЛОЙИҲА

ОБЪЕКТ:	**ҚАРШИ ТУМАНИ «ЎЗБЕКИСТОН МУСТАҚИЛЛИГИ» МФЙ ҲУДУДИДА ЖОЙЛАШГАН 2 ҚАВАТЛИ №6 ТУРАР-ЖОЙ БИНОСИНИНГ ТОМ ҚИСМИНИ КАПИТАЛ ТАЪМИРЛАШ ЛОЙИҲАСИ**

"QASHQADARYO GAZ SANOAT FUQARO LOYIHA" МЧЖ раиси: *Ғ. Тоғаев*

Лойиҳа бош муҳандиси: *У. Тоғаев*

Қарши - 2022й.

<u>ИШЧИ ЧИЗМАЛАР БАЁНОТИ</u>

Лист	Номланиши	Эслатма
1	Умумий маълумотлар;	Варақ - 1
2	Бош режа	Варақ - 2
3	Қирқим 1-1 (том қисмининг ҳозирги ҳолати)	Варақ - 3
4	Стропила режаси, қирқимлар, узеллар	Варақ - 4
5	Қирқимлар, узеллар	Варақ - 5
6	Том режаси	Варақ - 6

Умумий маълумотлар

Буюртмачи Қашқадарё вилояти уй-жой коммунал бошқармасининг топшириғига асосан Қарши тумани “Ўзбекистон Мустақиллиги” МФЙ ҳудудида жойлашган 2 қаватли №6 турар-жой биносининг том қисмини капитал таъмирлаш ишлари учун ишчи лойиҳаси ишлаб чиқилди.

<u>№6 Турар-жой биносининг том қисмининг ҳозирги ҳолати ҳақида маълумот:</u>

- Бинонинг том қисми шифер қопламали, ёмғир ва қор сувларини ўтказадиган даражада яроқсиз аҳволга келиб қолган. Сув йўллари (водослив) ва сув тушиш устунлари (водостоклар) ўрнатилмаган. Шамоллатиш туйнуклари жисмонан эскириб, яроқсиз ҳолатда.

-Том конструкцияси ёғоч материлаллардан иборат бўлиб яроқлилик даражаси 20-25 %ни ташкил этади.

<u>Топшириқга асосан №6 Турар-жой биносини том қисмини капитал таъмирлаш ишлари қуйидагича амалга оширилади:</u>

- Бинонинг мавжуд шиферли том қисми тўлиқлигича бузиб олингандан сўнг, яроқли деб ҳисобланган 20-25% материаллари лойиҳа асосида қайтадан ўзига ишлатилади;

Том конструкцияси ёғоч материалларидан фойдаланилади. Маурлат 100х100 мм, Стропила 145х45 мм, Прогон 145х90 мм, стойка 145х90 мм, Рейка 40х50 мм қадами 750 мм ни ташкил этади.

- Лойиҳавий том қопламасига асбест цементли қоплама (1750х1130 мм, 8 тўлқинли) шиферлар ўрнатилади. Сув кетиш лотоклари (водослив) ва сув тушиш устунлари (водостоклар) ўрнатилади;

- Бинонинг карниз қисми туникабонд қопламаси билан қопланади.

Изм	Варoқ	Ҳужжат №	Имзо	Сана
Директор		Тоғаев Ғ.		
Л.Б.М.		Тагаев У.		
Бажарди		Холматов У.		

ҚАРШИ ТУМАНИ «ЎЗБЕКИСТОН МУСТАҚИЛЛИГИ» МФЙ ҲУДУДИДА ЖОЙЛАШГАН 2 ҚАВАТЛИ №6 ТУРАР-ЖОЙ БИНОСИНИНГ <u>ТОМ ҚИСМИНИ</u> КАПИТАЛ ТАЪМИРЛАШ ЛОЙИҲАСИ

Босқич	Варoқ	Варoқлар
ИЛ	1	6

Умумий маълумотлар

“QASHQADARYO GAZ SANOAT FUQARO LOYIHA” MCHJ 2022-yil

ҚАРШИ ТУМАНИ ЎЗБЕКИСТОН МУСТАҚИЛЛИГИ МФЙ ҲУДУДИДА ЖОЙЛАШГАН 2 ҚАВАТЛИ ТУРАР-ЖОЙ БИНОЛАРИНИНГ ТОМ ҚИСМИНИ КАПИТАЛ ТАЪМИРЛАШ ЛОЙИҲАСИ

БОШ РЕЖА М1:1000

БОШ РЕЖА РУЙХАТИ

№	Номланиши	Сони	Қаватлар сони	Қурилиш майдони (м2)	Эслатма
1	Турар-жой биноси №1	1	2	410,4	Мавжуд (кап. таъмир)
2	Турар-жой биноси №2	1	2	384,0	Мавжуд (кап. таъмир)
3	Турар-жой биноси №4	1	2	384,0	Мавжуд (кап. таъмир)
4	Турар-жой биноси №5	1	2	384,0	Мавжуд (кап. таъмир)
5	Турар-жой биноси №6	1	2	384,0	Мавжуд (кап. таъмир)
6	Турар-жой биноси №7	1	2	384,0	Мавжуд (кап. таъмир)
7	Турар-жой биноси №8	1	2	384,0	Мавжуд (кап. таъмир)
8	Турар-жой биноси №9	1	2	384,0	Мавжуд (кап. таъмир)
9	Турар-жой биноси №10	1	2	384,0	Мавжуд (кап. таъмир)
10	Турар-жой биноси №11	1	2	384,0	Мавжуд (кап. таъмир)

Эслатма

1. Ўлчамлар м (метр) ҳисобида.

Шартли белгилар

– Таъмирланадиган бинолар
– Мавжуд бинолар
– Йўл ва йўлаклар
– Кўкаламзор

Изм	Вароқ	Ҳужжат №	Имзо	Сана
Директор		Тоғаев F.		
Л.Б.М.		Тоғаев У.		
Бажарди		Тўхтаев Б.		

ҚАРШИ ТУМАНИ «ЎЗБЕКИСТОН МУСТАҚИЛЛИГИ» МФЙ ҲУДУДИДА ЖОЙЛАШГАН 2 ҚАВАТЛИ №6 ТУРАР-ЖОЙ БИНОСИНИНГ ТОМ ҚИСМИНИ КАПИТАЛ ТАЪМИРЛАШ ЛОЙИҲАСИ

Босқич	Вароқ	Вароқлар
БР	2	6

Бош режа

"QASHQADARYO GAZ SANOAT FUQARO LOYIHA" MCHJ
2022-yil

Қирқим 1-1 М1:50

(том қисмининг ҳозирги ҳолати)

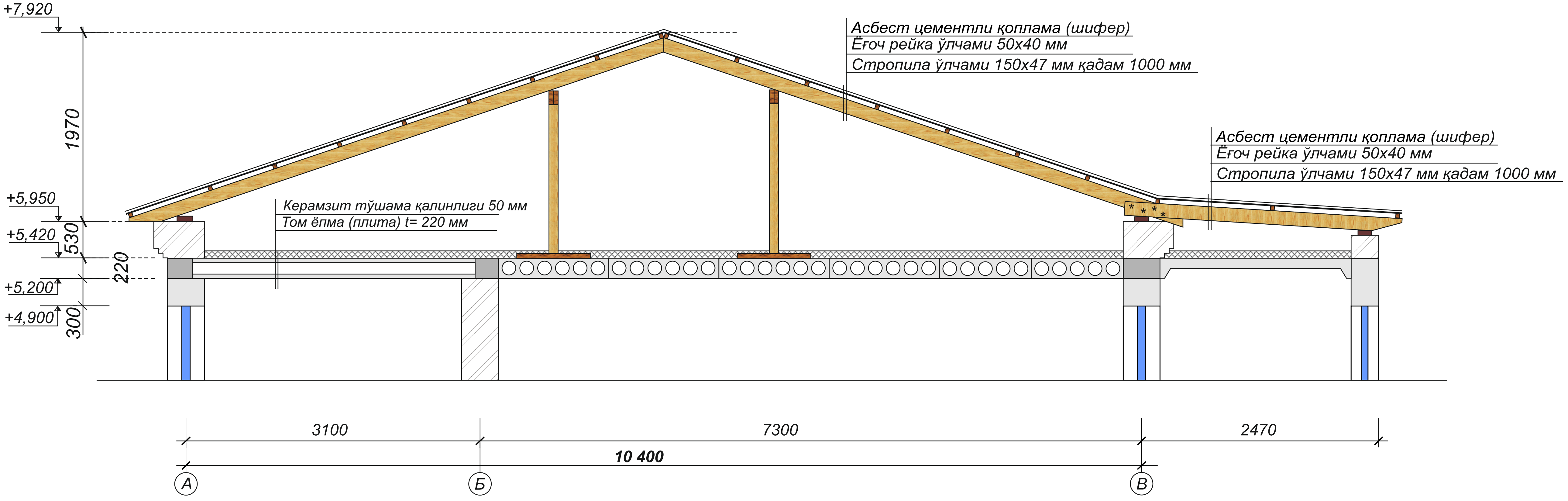

ҲОЗИРГИ ҲОЛАТИ ФОТО ТАСВИРИ

Директор	Тоғаев Ғ.		Қирқим 1-1 (том қисмининг ҳозирги ҳолати) Ҳозирги ҳолати фото тасвири	**"QASHQADARYO GAZ SANOAT FUQARO LOYIHA" MCHJ** **2022-yil**
Л.Б.М.	Тағаев У.			
Бажарди	Тўхтаев Б.			

План стропила М1:100

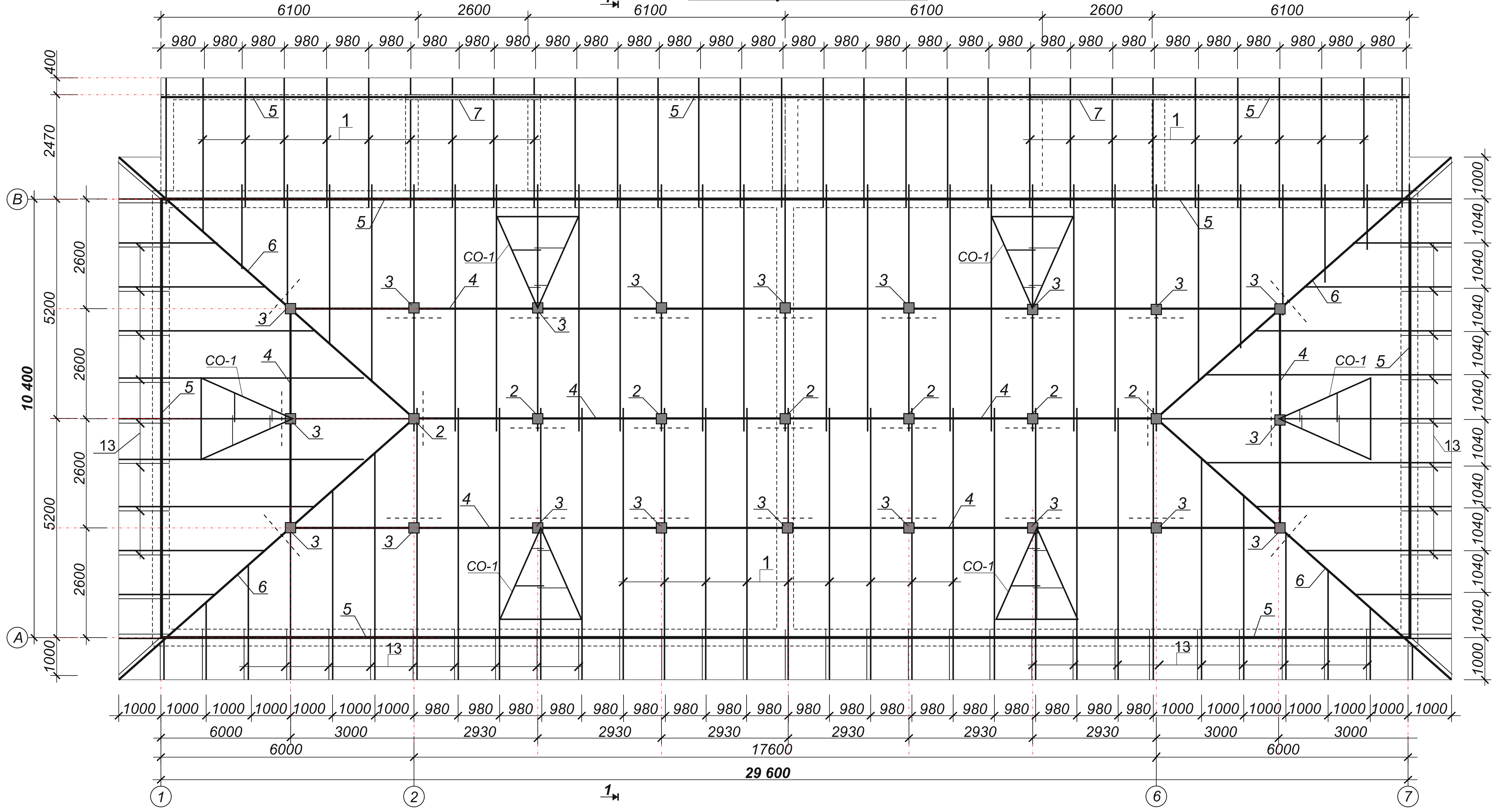

Спецификация расхода материалов

Марка поз.	Обозначение	Наименование	Кол-во (шт)	Объём ед. м3	Примеч.
1	ГОСТ 24454 - 80*	Стропила 145х45 Lобш=540,0 П/м	-	-	3,52 м3
2	ГОСТ 24454 - 80*	Стойки 90х145 L = 2765 мм	7	0,036	0,252м3
3	ГОСТ 24454 - 80*	Стойки 90х145 L = 1750 мм	20	0,022	0,440 м3
4	ГОСТ 24454 - 80*	Прогон 90х145 Lобщ = 76,20 п.м	-	-	2,13 м3
5	ГОСТ 24454 - 80*	Мауэрлат 100х100 L = 110,0 п.м	-	-	1.10 м3
6	ГОСТ 24454 - 80*	Диагональный нога 90х145 Lобщ = 38,6 п/м	-	-	0,503 м3
7	ГОСТ 24454 - 80*	Деревянный балка 100х100 L = 3,0 п.м	2	0,03	0,06 м3
8	ГОСТ 24454 - 80*	Лежень 90х145 L = 1400 мм	27	0,018	0,486 м3
9	ГОСТ 24454 - 80*	Накладка №1 90х45 L = 400 мм	36	0,001	0,036 м3

Продолжение

10	ГОСТ 24454 - 80*	Накладка №2 45х145 L = 400 мм	108	0,002	0,216 м3
11	ГОСТ 24454 - 80*	Подкос 45х100 L = 2500 мм	54	0,011	0,594 м3
12	ГОСТ 24454 - 80*	Стойка 90х100 L = 500 мм	57	0,004	0,228 м3
13	ГОСТ 24454 - 80*	Кобилька 45х100 L = 1200 мм	57	0,005	0,285 м3
		Итого			**9,85 м3**

Директор	Тоғаев F.		План стропила	"QASHQADARYO GAZ SANOAT FUQARO LOYIHA" MCHJ 2022-yil
Л.Б.М.	Тағаев У.			
Бажарди	Холматов У.			

Разрез 1-1 М1:100

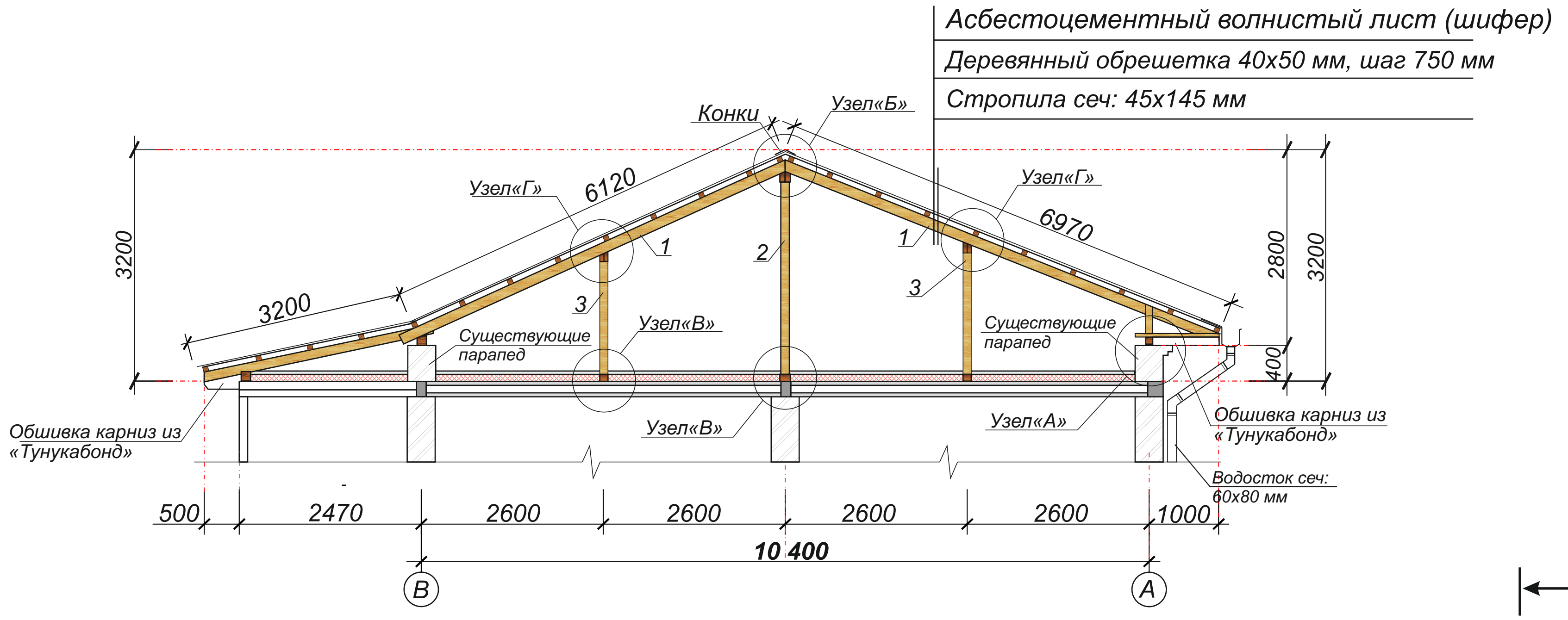

Узел «А»

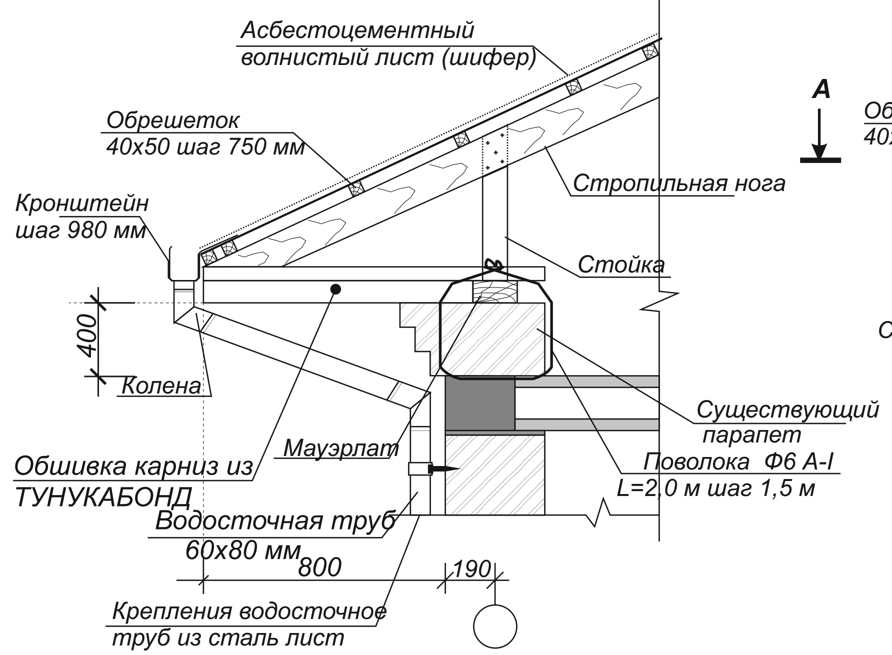

Узел «Б»

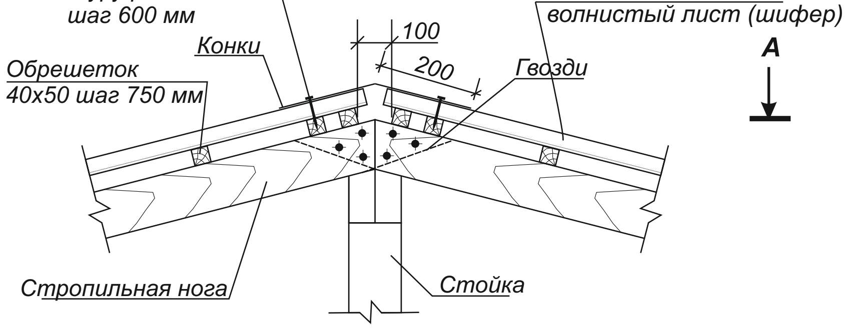

Сечение: А - А

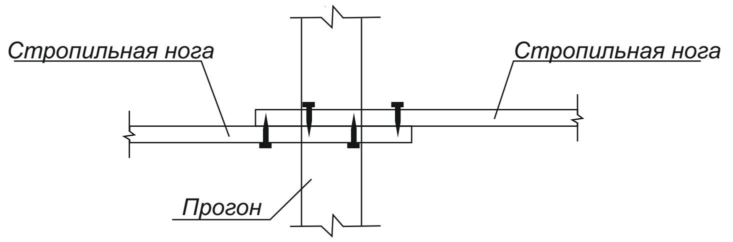

Узел «Г»

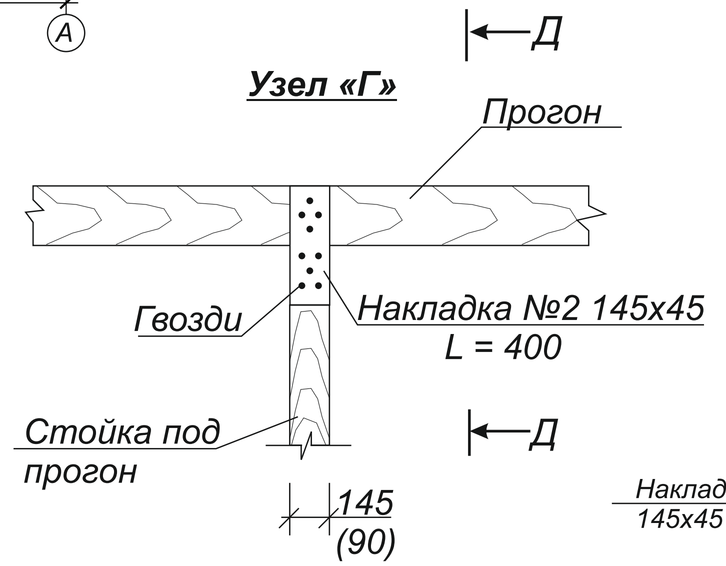

Вид «Д-Д»

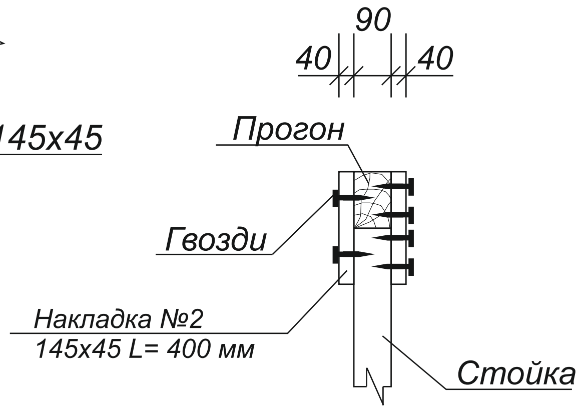

Узел «В»

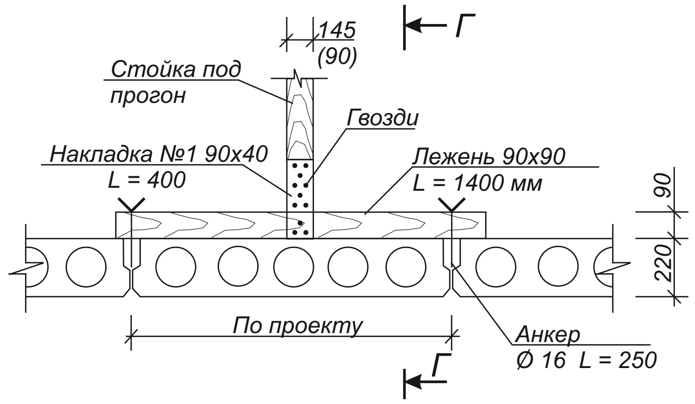

Вид «В-В»

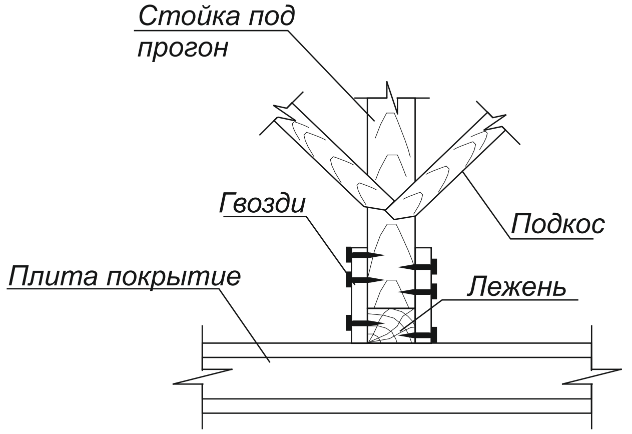

Примечание

Данный лист читать совместно с листом АС-

Изм	Варақ	Ҳужжат №	Имзо	Сана	ҚАРШИ ТУМАНИ «ЎЗБЕКИСТОН МУСТАҚИЛЛИГИ» МФЙ ҲУДУДИДА ЖОЙЛАШГАН 2 ҚАВАТЛИ №6 ТУРАР-ЖОЙ БИНОСИНИНГ ТОМ ҚИСМИНИ КАПИТАЛ ТАЪМИРЛАШ ЛОЙИҲАСИ			
Директор		Тоғаев Ғ.				Босқич	Варақ	Варақлар
Л.Б.М.		Тағаев У.				ИЛ	5	6
Бажарди		Холматов У.						
					Қирқим 1-1 Узель "А,...Г"	"QASHQADARYO GAZ SANOAT FUQARO LOYIHA" MCHJ 2022-yil		

План кровля М1:100

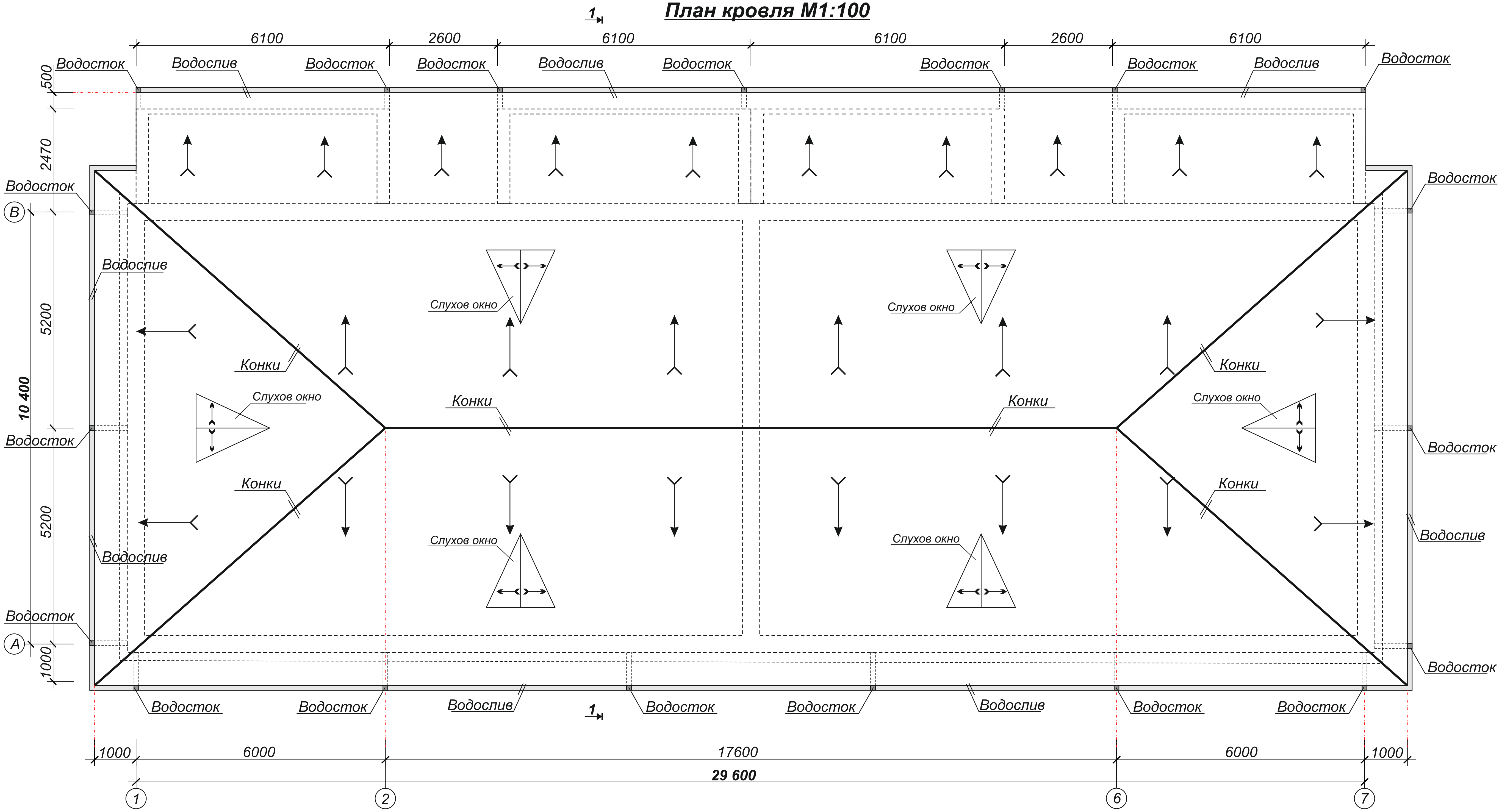

Спецификация расхода материалов

Марка поз.	Наименование	Ед.изм	Кол-во (шт)	Примеч.
1	Асбестоцементный волнистый лист (шифер)	м2		540,0
2	Рейка деревянная 40x50 мм L=850 п.м	-	-	1,70 м3
3	Водослив из окрашенного листа (цвет тёмный серый) Lобщ=90,0	п/м	–	90,0
4	Хомут для крепления водосилива	ш.т	–	94
5	Конки из окрашенного листа	п/м	–	70
6	Ендов из окрашенного листа	п/м	–	24
7	Слуховой окно СО-1	6	–	–
8	Водосточная труб сеч. 60x80 мм L = 6,80 п/м	п.м	19	129,20

Продолжения

9	Крепления для водосток	ш.т	–	95
10	Колена из комплекта водостока	ш.т	57	–
11	Воронка из комплекта водостока	ш.т	19	–
12	Обшивка карниз из панелей «Тунукабонд»	м2	–	81,0

Директор	Тогаев F.		Том режаси	"QASHQADARYO GAZ SANOAT FUQARO LOYIHA" MCHJ 2022-yil
Л.Б.М.	Тагаев У.			
Бажарди	Холматов У.			